PM15
User Manual * iDance version, update on 15-8-2023
FRONT
420 x 297 mm

iDance HK
iDance International Ltd.
Unit E, 6/F., MG Tower,
133 Hoi Bun Road,
Kwun Tong, Kowloon
Hong Kong

iDance FRANCE
FYC Corp.
10 rue Jean Chatel,
87400 Saint Denis,
REUNION

iDance UK
iDance International UK Limited
Office Suite 284, 34-35
35 Wharf Street,
London, SE8 3GG,
United Kingdom

Copyright 2023 iDance International - All Rights Reserved
www.idanceintl.com

PARTY MIC®

PM15

- **7-in-1 KARAOKE PARTY SYSTEM**
- **SYSTÈME DE FÊTE KARAOKE 7-en-1**
- **7-in-1-KARAOKE-PARTY-SYSTEM**
- **7-in-1 KARAOKE PARTY-SYSTEEM**
- **SISTEMA DE FESTA KARAOKE 7-in-1**
- **SISTEMA PER FESTE DI KARAOKE 7-in-1**
- **SISTEMA PER FESTA DE KARAOKE 7-in-1**
- **7-i-1 KARAOKE PARTY SYSTEM**

- User Manual
- Mode d'emploi
- Bedienungsanleitung
- Gebruikershandleiding
- Manual del usuario
- Manuale dell'utente
- Manual do utilizador
- Brugsanvisning

ENGLISH • FRANCAIS • DEUTSCH • NEDERLANDS • ESPAÑOL • ITALIANO • PORTUGUESE • DANISH

Thanks for your purchase of iDance PARTY MIC®. Please read this manual with attention before you:

Merci pour votre achat de PARTY MIC®. Veuillez lire attentivement le manuel ci-dessous avant son utilisation:

Danke für den Kauf von iDance PARTY MIC®. Bitte lesen Sie das Handbuch aufmerksam bevor Sie es benutzen:

Gracias por comprar el iDance PARTY MIC®. Por favor, lea atentamente el manual antes de su uso:

Grazie per aver acquistato iDance PARTY MIC®. Leggete attentamente il manuale prima dell'uso:

Obrigado por ter adquirido o iDance PARTY MIC®. Leia atentamente o manual antes de utilizar:

Tak for at du har valgt iDance PARTY MIC®. Læs venligst brugsanvisningen omhyggeligt inden ibrugtagelse:

This product meets the essential requirements of Directive 2014/53/EU. • Ce produit répond aux exigences essentielles de la directive 2014/53/EU. • Dieses Produkt erfüllt die grundlegenden Anforderungen der Richtlinie 2014/53/EU. • Este producto cumple con los requisitos esenciales de la Directiva 2014/53/EU. • Questo prodotto soddisfa i requisiti essenziali della Direttiva 2014/53/UE. • Este produto satisfaz os requisitos essenciais da Diretiva 2014/53/EU. • Dette produkt opfylder de grundlæggende krav i direktiv 2014/53/EU.
This product complies with the requirements of the Europe • Ce produit est conforme aux exigences de l'Europe • Dieses Produkt entspricht den Vorgaben von Europa • Este producto cumple con los requisitos de Europa • Questo prodotto è conforme ai requisiti dell'Europa • Este produto está de acordo com os requisitos da Europa • Dette produkt overholder kravene i Europa
Manufactured by iDance • Fabriqué par iDance • Gefertigt durch iDance • Hergestellt von iDance • Fabricado por iDance • Prodotto da iDance • Fabricado por iDance • Fremstillet den iDance
https://www.idanceintl.com/declarationofconformity/

WARNING • AVERTISSEMENT • WAARSCHUWING • WARNUNG • ADVERTENCIA • ATTENZIONE • AVISO • ADVARSEL

WARNING: TO REDUCE THE RISK OF FIRE OR SHOCK, DO NOT EXPOSE THIS PRODUCT TO RAIN OR MOISTURE / AVERTISSEMENT: POUR REDUIRE LE RISQUE D'INCENDIE OU DE CHOC ELECTRIQUE, N'EXPOSEZ PAS CE PRODUIT A LA PLUIE OU A L'HUMIDITE / WARNUNG: UM HEIT BRAND OF SCHOK TE VERMINDEREN, DIT PRODUCT NIET BLOOTSTELLEN AAN REGEN OF VOCHT / WARNUNG: UM FEUER ODER SCHOCK ZU VERMEIDEN, SETZEN SIE DIESES PRODUKT NICHT REGEN ODER FEUCHTIGKEIT AUS / ADVERTENCIA: PARA REDUCIR EL RIESGO DE INCENDIO O DESCARGA ELÉCTRICA, NO EXPONGA ESTE PRODUCTO A LA LLUVIA O HUMEDAD / ATTENZIONE: PER RIDURRE IL RISCHIO DI INCENDIO O SCOSSA ELETTRICA, NON ESPONETE QUESTO PRODOTTO ALLA PIOGGIA O ALL'UMIDITÀ / AVISO: PARA REDUZIR O RISCO DE INCÊNDIO OU CHOQUE, NÃO EXPONHA ESTE PRODUTO À CHUVA OU HUMIDADE / ADVARSEL: FOR AT REDUCERE RISIKOEN FOR BRAND ELLER STØD, UDSÆT IKKE DETTE PRODUKT FOR REGEN ELLER FUGT.

CAUTION / MISE EN GARDE / VOORZICHTIGHEID / VORSICHT / PRECAUCIÓN / ATTENZIONE / ADVERTÊNCIA / ADVARSEL

RISK OF ELECTRIC SHOCK DO NOT OPEN / RISQUE DE CHOC ÉLECTRIQUE NE PAS OUVRIR / RISICO VAN ELEKTRISCHE SCHOK NIET OPEN DOEN / RISIKO EINES ELEKTRISCHEN SCHLAGES NICHT ÖFFNEN / RIESGO DE SHOCK ELÉCTRICO NO ABRIR / RISCHIO DI SCOSSA ELETTRICA NON APRIRE / RISCO DE CHOQUE ELÉTRICO NÃO ABRIR / RISICO TIL STRØMSTØD IKKE ÅBNE

CAUTION: TO REDUCE THE RISK OF FIRE OR SHOCK, DO NOT REMOVE COVER OR BACK. NO USER-SERVICEABLE PARTS INSIDE. REFER SERVICING TO QUALIFIED PERSONNEL / ATTENTION: POUR REDUIRE LE RISQUE D'INCENDIE OU DE CHOC ÉLECTRIQUE, NE PAS ENLEVER LE COUVERCLE OU LE DOS. AUCUNE PIÈCE À RÉGLER PAR L'UTILISATEUR À L'INTÉRIEUR. CONFIER LA MAINTENANCE À DU PERSONNEL QUALIFIÉ / ACHTUNG: UM HEIT BRAND OF SCHOCKGEFAHR TE VERMINDEREN, VERWIJDER DE DEKSEL OF DE RUG NIET. GEEN ONDERDELEN BINNEN GEBRUIKERS ONDERHOUDEN. ONDERDELEN, RAADPLEEG SERVICE AAN GEKWALIFICEERD PERSONEEL / ACHTUNG: UM DIE GEFAHR EINES FEUERS ODER EINES ELEKTRISCHEN SCHOCKS ZU VERMEIDEN, DEN DECKEL ODER DIE RÜCKSEITE NICHT ENTFERNEN. IM INNEREN SIND KEINE VOM BENUTZER ZU WARTENDEN TEILE VORHANDEN. WARTUNGSARBEITEN VON FACHPERSONAL ÜBERLASSEN / ADVERTENCIA: PARA REDUCIR EL RIESGO DE INCENDIO O DESCARGA ELÉCTRICA, NO RETIRE LA CUBIERTA O LA CARCASA. EL INTERIOR NO DEBE SER MANIPULADO POR EL USUARIO. ACUDA A PERSONAL CUALIFICADO PARA LA REPARACIÓN / ATTENZIONE: PER RIDURRE IL RISCHIO DI INCENDIO O SCOSSA ELETTRICA, NON RIMUOVERE IL COPERCHIO O RETRO. NESSUNA PARTE INTERNA DA MANUTENZIONE DA PARTE DELL'UTENTE. FARE RIFERIMENTO AL PERSONALE QUALIFICATO PER LA MANUTENZIONE / ATENÇÃO: PARA REDUZIR O RISCO DE INCÊNDIO OU CHOQUE, NÃO REMOVA A TAMPA OU A PARTE TRASEIRA. NÃO EXISTEM PEÇAS REPARÁVEIS PELO UTILIZADOR NO INTERIOR. ASSISTÊNCIA TÉCNICA A PESSOAL QUALIFICADO / ADVARSEL: FOR AT REDUCERE RISIKOEN FOR BRAND ELLER ELSKOK, FJERN IKKE DÆKSEL ELLER BAGSIDE. INGEN BRUGERSERVICEBARE DELE INDENI DEN. ALLE REPARATIONER SKAL GIVES EN KVALIFICERET TEKNIKER.

The lightning flash with arrowhead symbol inside an equilateral triangle is intended to alert User of the presence of uninsulated "hazardous voltage" within the product's enclosure, which may be of sufficient magnitude to cause a risk of electric shock to persons. / La lumière de l'éclair avec la pointe de flèche à l'intérieur d'un triangle équilatéral est destinée à alerter l'utilisateur de la présence de tension dangereuse dans le boîtier, qui peut être d'une ampleur suffisante pour induire un risque de choc électrique. / Het uitroepteken binnen een gelijkzijdige driehoek is bedoeld om de gebruiker te waarschuwen voor de aanwezigheid van "gevaarlijke spanning" binnen de behuizing van het product, die voldoende omvang kan hebben om een elektrische schok te veroorzaken. / Der Blitzpfeil innerhalb des gleichseitigen Dreiecks soll den Benutzer auf die Anwesenheit nicht isolierter gefährlicher Spannung innerhalb des Gehäuses des Produkts, Diese kann ganz gewiss ein ein Elektroschock bei Menschen zu verursachen. / El logotipo de exclamación dentro de un triángulo equilátero está para alertar usuarios de la presencia de instrucciones importantes de funcionamiento y mantenimiento (servicio) en el manual que acompaña al producto. / Questo simbolo del fulmine con la punta di freccia all'interno di un triangolo equilatero è destinato a mettere l'utente in guardia sulla presenza di "tensione pericolosa" non isolata all'interno del prodotto, che può essere di entità sufficiente da costituire un rischio di scossa elettrica per le persone. / O símbolo de raio com ponta de seta dentro de um triângulo equilátero, destina-se a avisar o utilizador da presença de "tensão perigosa" não isolada no interior do produto, suficientemente forte para apresentar o risco de choque elétrico para as pessoas. / Lynsymbolet med pilespidsen inden for en ligesidet trekant er beregnet til at advare brugeren om tilstedeværelsen af uisolerer "farlig spænding" inden i produktets kabinet, som kan være af en tilstrækkelig styrke til at medføre risiko for elektrisk stød for personer.

The exclamation mark inside an equilateral triangle is intended to alert user of the presence of the important operating and maintenance (servicing) instructions in the literature accompanying the product. / Le point d'exclamation dans un triangle équilatéral est destiné à alerter l'utilisateur de la présence de maintenance dans le manuel du produit. / Het teken binnen een driehoek geeft aan dat er een gewaarschuwingsteken aan de bovenkant van het product zit. Deze kan gevaarlijk genoeg zijn om een elektrische schok te geven aan personen. / Das Ausrufezeichen innerhalb des gleichseitigen Dreiecks soll den Benutzer auf das Vorhandensein wichtiger Betriebs- und Wartungsanleitungen (Wartung) in der Produktdokumentation hinweisen. / El símbolo de rayo con flecha dentro de un triángulo equilátero está diseñado para alertar al usuario de la presencia de un "voltaje peligroso" no aislado dentro del producto, que puede llegar a ser de una magnitud suficiente para dar un choque de corrente a una persona. / Il simbolo del lampo appuntito all'interno di un triangolo equilatero avverte l'utente della presenza di correnti non isolate con "tensione pericolosa" all'interno del prodotto, che può essere di entità sufficiente da costituire un rischio di scossa elettrica per le persone. / O símbolo do raio com ponta de seta dentro de um triângulo equilátero destina-se a alertar o utilizador da presença de instruções de operação e manutenção (assistência) importantes no folheto que acompanha o produto. / Udråbstegnet i en ligesidet trekant er beregnet til at advare brugeren om tilstedeværelsen af vigtige betjenings- og vedligeholdelsesinstruktioner i den litteratur, der følger produktet.

NOTES / Remarque / Notas / ANMERKUNGEN / Notas / NOTE / NOTAS / NOTER:

Please do not attempt to open the product or remove the cover or power adapter as opening or removing the cover or power adapter may expose you to dangerous voltage or other hazards, and it will also cause the restricted servicing to be disabled. There are no user servicing components inside. / Veuillez ne pas ouvrir le couvercle ainsi de l'appareil ou l'adaptateur secteur car l'ouverture ou le retrait du couvercle ou de l'adaptateur secteur peut vous exposer à une tension dangereuse ou à d'autres dangers, et cela rendra également inopérante la réparation restreinte de l'appareil. / Probeer niet de behuizing of de power adapter te openen omdat u zich dan blootstelt aan een gevaarlijk voltage of andere gevaren. Uw garantie zal dan ook vervallen. / Versuchen Sie nicht, das Gehäuse oder das Netzteil des Produkts zu öffnen, Beim Öffnen der Hülle gehen Sie das Risiko einer Stromschlag oder anderer Gefahren ein und Ihre Garantie erlischt. / No intente abrir el producto ni retirar la cubierta o el adaptador de corriente, ya que al hacerlo puede estar sometido a una tensión peligrosa o tener otros riesgos y, además, se anulará la garantía. / Non tentare di aprire il prodotto o rimuovere la copertura o l'alimentatore, poiché aprire o rimuovere la copertura o l'alimentatore può esporvi a tensioni pericolose o altri rischi e, inoltre, si annullerà la garanzia. / Não tente abrir o produto ou remover a tampa ou o adaptador de alimentação, pois abrir ou remover a tampa ou o adaptador de alimentação pode expor-se a tensão perigosa ou outros perigos, para além de causar a desativação da manutenção restrita. Não existem peças reparáveis pelo utilizador no interior. / Forsøg ikke at åbne produktet eller fjerne dækslet eller strømadapteren, da åbning eller fjernelse af dækslet eller strømadapteren kan udsætte dig for farlig spænding eller andre farer. Det vil også medføre, at garantien bortfalder.

NOTES / Remarque / Notas / ANMERKUNGEN / Notas / NOTE / NOTAS / NOTER:

This digital transceiver has not exceeded the limits for class B of the radio noise emissions from digital apparatus set forth in the Radio Interference Regulations of Industry Canada. These limits are designed to provide reasonable protection against harmful interference in a residential installation. / Cet appareil numérique ne dépasse pas les limites de la classe B pour les émissions de bruit radio émises par les appareils numériques définies dans le Règlement sur les interférences radio de l'Industrie Canada. Ces limites sont conçues pour fournir une protection raisonnable contre les interférences nuisibles dans une installation résidentielle. / Dit apparaat overschrijdt niet de B-klasse limieten voor radio storingen emissies voor digitale apparaten vastgesteld door de Radio Interference Regulations van Industry Canada. Deze limieten zijn bedoeld om redelijke bescherming te bieden tegen schadelijke interferentie in een woninginstallatie. / Dieses digitale Gerät überschreitet nicht die Grenzwerte der Klasse B für Funkstörungen gemäß den Funkstörungsvorschriften der Industrie Canada. Diese Grenzwerte wurden festgelegt um einen angemessenen Schutz vor schädlichen Störungen in einer Wohninstallation zu bieten. / Este transceptor digital no ha superado los límites de la clase B para las emisiones de ruido de radio de aparatos digitales establecidos en el Reglamento de interferencias de radio de Industria Canadá. Estos límites están diseñados para ofrecer una protección razonable contra interferencias perjudiciales en una instalación residencial. / Il presente dispositivo digitale non supera i limiti di emissione radio per gli apparecchi digitali di Classe B, stabiliti nei Regolamenti Canadesi sulle Interferenze Radio nell'Industria. Tali limiti sono stati stabiliti per garantire una ragionevole protezione contro le interferenze dannose in un'installazione domestica. / O presente aparelho digital não ultrapassou os limites da classe B para as emissões de rádio de ruído para aparelhos digitais, como definido nos Regulamentos das Interferências Rádio da Indústria do Canadá. Estes limites visam fornecer uma protecção razoável contra interferência prejudicial numa instalação residencial. / Dette digitale apparat overskrider ikke klasse B-grænserne for radiosøgemæssige fra digitale apparater, som angivet i "Radio Interference Regulations of Industry Canada". Disse grænser er designet til at give rimelig beskyttelse mod skadelig interference i boliger.

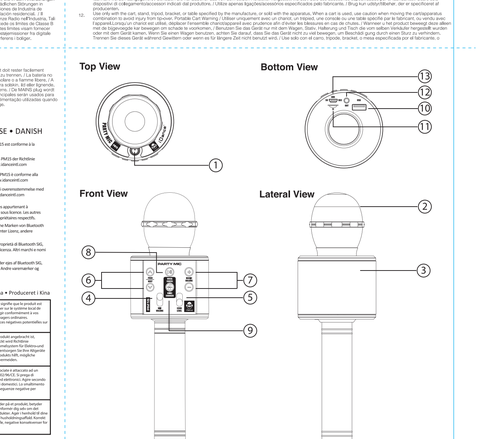

16. The battery shall not be exposed to excessive heat such as sunshine, fire or the like. / La pile secteur est utilisée comme un dispositif de déconnexion et doit rester facilement accessible. / De batterij van het bloedsteunpunt worden aan voor of veel probleem / De verschijnen Absolutmente werden verwonden, um das Gerät zu trennen. / La batería no debe estar expuesta a temperaturas excesivas, como el sol, fuego o cosas parecidas. / La batteria non deve essere esposta a temperature eccessive, come il sole, fuoco o simili. / A bateria não deve ser exposta a temperaturas excessivas, como o sol, fogo ou coisas semelhantes. / Batteriet skal ikke udsættes for overdrevnen varme, som fx fra solen, ild eller dette produkt. 17. The MAINS plug used as the disconnect device, which shall remain readily operable. / L'appareil doit être connecté à une prise secteur avec prise de terre. / De MAINS plug wordt gebruikt als de ontkoppelingsapparaat, die gemakkelijk bedienbaar moet blijven. / Der Netzstecker dient als Trennvorrichtung und muss jederzeit leicht zugänglich bleiben. / El enchufe de red se utiliza como dispositivo de desconexión, y debe permanecer fácilmente accesible. / La spina del cavo di alimentazione viene utilizzata come dispositivo di sezionamento e deve rimanere agevolmente raggiungibile. / As fichas de alimentação utilizadas operam como dispositivo de desligar, devendo manter-se sempre operacional. / De STRØMstik, der bruges som frakoblingsenhed, skal altid være let tilgængelige.

WARNING • AVERTISSEMENT • WAARSCHUWING • WARNUNG • ADVERTENCIA • ATTENZIONE • AVISO • ADVARSEL

ENGLISH • FRANCAIS • DEUTSCH • NEDERLANDS • ESPAÑOL • ITALIANO • PORTUGUESE • DANISH

The undersigned, iDance co declares that the radio equipment of the PM15 type complies with the 2014/53/EU directive. Le soussigné, iDance co. déclare que l'équipement radio du type PM15 est conforme à la directive 2014/53/EU. Ondergetekende verklaart iDance Co dat de radioapparatuur van het type PM15 voldoet aan de richtlijn 2014/53/EU. Der unterzeichnete, iDance Co, erklärt, dass das Funkgerät vom Typ PM15 der Richtlinie 2014/53/EU entspricht. El suscrito, iDance Co, declara que el equipo de radio del tipo PM15 cumple con la directiva 2014/53/EU. Il sottoscritto iDance Co.dichiara che l'apparecchiatura radio del tipo PM15 è conforme alla direttiva 2014/53/EU. O abaixo-assinado, iDance Co, declara que o equipamento de rádio do tipo PM15 cumpre a diretiva 2014/53/UE. Undertegnede, iDance co, erklærer, at radioudstyret af typen PM15 er i overensstemmelse med direktiv 2014/53/EU.

- The Bluetooth® word, mark and logo are registered trademarks owned by Bluetooth SIG, Inc. and any use of such marks by iDance Co. is under license. Other trademarks and trade names are those of their respective owners.
- Le Bluetooth® word, mark and logo sont des marques déposées appartenant à Bluetooth SIG, Inc. et toute utilisation de ces marques par iDance Co. est sous licence. Les autres marques commerciales et noms commerciaux sont ceux de leurs propriétaires respectifs.
- Das Wort, die Marke und das Logo Bluetooth® sind eingetragene Marken von Bluetooth SIG, Inc. und jede Verwendung dieser Marken durch iDance erfolgt unter Lizenz. andere Marken und Handelsnamen gehören den jeweiligen Inhabern.
- La palabra, la marca y logotipo de Bluetooth® son marcas registradas propiedad de Bluetooth SIG, Inc. y cualquier utilización de dichas marcas por parte de iDance Co. está bajo licencia. Otras marcas comerciales y nombres comerciales son propiedad de sus respectivos dueños.
- Il termine, il marchio e il logo Bluetooth® sono marchi registrati di proprietà di Bluetooth SIG, Inc. e qualsiasi uso da tale marchio parte di iDance Co. è sotto licenza. Altri marchi e nomi commerciali sono di proprietà dei rispettivi proprietari.
- O termo, marca e logotipo Bluetooth® são marcas registadas da Bluetooth SIG, Inc. e qualquer uso da tais marcas pela iDance está sob licença. Outras marcas registadas e nomes comerciais pertencem aos respectivos proprietários.

Made in China • Fabriqué en Chine • Gemacht in China • In China hergestellt • Hecho en China • Fatto in Cina • Fabricado na China • Producerat i Kina

When this crossed-out wheeled bin symbol (underneath) is attached to a product it means that the product is covered by European Directive 2002/96/EC. Please inform yourself about the local separate collection system for electrical and electronic products. Please act according to your local rules and do not dispose your old electrical or electronic products with your waste. Correct disposal of old product helps to prevent potential negative consequences for the environment and humanhealth.

Ce symbole de poubelle barrée sur un produit, indique que celui-ci est couvert par la directive européenne 2002/96/CE. Veuillez vous informer du système de collecte sélective des produits électriques et électroniques. Veuillez agir conformément à vos règles locales et ne jetez pas votre ancien produit électrique ou électronique avec vos ordures ménagères. Le bon traitement de votre ancien produit aide à prévenir d'éventuelles conséquences négatives pour l'environnement et la santé humaine.

Dieses durchgestrichene Mülleimersymbol auf einem Produkt bedeutet, dass das Produkt von der Europäischen Union abgedeckt wird Richtlinie 2002/96/EC. Informieren Sie sich über das lokale separate Sammelsystem für elektrische und elektronische Geräte. Handeln Sie gemäß den lokalen Gesetzen und entsorgen Sie Ihre Altgeräte nicht zusammen mit Ihrem Hausmüll. Die korrekte Entsorgung Ihrer alten Produkts hilft, mögliche negative Folgen für Umwelt und menschliche Gesundheit zu vermeiden.

Cuando este símbolo de contenedor con ruedas tachado se adjunta a un producto, significa que el producto está cubierto por la Directiva Europea 2002/96/CE. Infórmese por el sistema local de recogida selectiva de otros productos eléctricos y electrónicos. Actúe de acuerdo con las normas locales y no deshagan de los productos viejos con la basura doméstica normal. La correcta eliminación del producto viejo ayuda a evitar posibles consecuencias negativas para el medio ambiente y la salud humana.

Questo simbolo del cassonetto con ruote barrato sul prodotto significa che il prodotto è coperto dalla direttiva 2002/96/CE. Informarsi sul sistema di raccolta differenziata locale per i prodotti elettrici ed elettronici. Agire secondo le norme locali e non gettare i vecchi prodotti elettrici o elettronici con i rifiuti domestici. La corretta eliminazione del vecchio prodotto aiuta a prevenire potenziali conseguenze negative per l'ambiente e la salute umana.

Se este símbolo de caixote do lixo com rodas barrado com uma cruz se encontra num produto, significa que o produto está coberto pela Diretiva Europeia 2002/96/CE. Informe-se sobre o sistema de recolha separada local de produtos elétricos e eletrónicos. Proceda de acordo com as normas locais e não deite os seus produtos elétricos ou eletrónicos antigos com o lixo doméstico. A eliminação correta do seu produto antigo ajuda a prevenir possíveis consequências negativas para o ambiente e a saúde humana.

Hvis dette overstregede affaldsspandesymbol er tilknyttet et produkt, betyder det, at produktet er omfattet af direktiv 2002/96/EF. Informer dig om det lokale separate indsamlingssystem for elektriske og elektroniske produkter. Agér i henhold til lokale love og regler, og smid ikke dine gamle elektriske eller elektroniske produkter ud sammen med husholdningsaffaldet. Korrekt bortskaffelse af din gamle produkt hjælper med at forhindre potentielle negative konsekvenser for miljøet og menneskers helbred.

Copyright 2023 iDance International - All Rights Reserved

BACK
420 x 297 mm

English	French	German	Dutch	Spanish	Italian	Portuguese	Danish
What is included in the Box	Inclus dans la boîte	Im Lieferumfang enthalten	bevat in de doos	incluye en la caja	include nella confezione	inclui na caixa	inkluderer i æsken
1 x iDance PARTY MIC PM15	1 x iDance PARTY MIC PM15	1 x iDance PARTY MIC PM15	1 x iDance PARTY MIC PM15	1 x iDance PARTY MIC PM15	1 x iDance PARTY MIC PM15	1 x iDance PARTY MIC PM15	1 x iDance PARTY MIC PM15
1 x USB Charging Cable	1 x Câble USB	1 x USB-Ladekabel	1 x USB-oplaadkabel	1 x cable de carga USB	1 x cavo di ricarica USB	1 x cabo de carregamento USB	1 x USB-opladningskabel
1 x User Manual	1 x mode d'utilisateur	1 x Handbuch	1 x Gebruikershandleiding	1 x manual de usuario	1 x manuale utente	1 x Manual do Utilizador	1 x Brugervejledning
Description	La description	Beschreibung	ALGEMENE OPERATIE	OPERACIÓN GENERAL	Descrizione	Descrição	Beskrivelse
1 Power on/off the unit: hold the button 2 seconds	Allumer / éteindre l'appareil: maintenez le bouton enfoncé pendant 2 secondes	Ein- / Ausschalten des Gerätes: Halten Sie die Taste 2 Sekunden lang gedrückt	Zet het apparaat aan / uit: houd de knop 2 seconden ingedrukt	Encienda / apague la unidad: mantenga presionado el botón durante 2 segundos	Accensione / spegnimento dell'unità: tenere premuto il pulsante per 2 secondi	Ligar / desligar a unidade: mantenha o botão pressionado por 2 segundos	Tænd / sluk for enheden: hold knappen inde i 2 sekunder
1 Press Button to change mode: BT Wireless, Mp3	Appuyez sur le bouton pour changer de mode: BT Wireless, Mp3	Drücken Sie die Taste, um den Modus zu ändern: BT Wireless, Mp3	Druk op de knop om de modus te wijzigen: BT Wireless, Mp3	Presione el botón para cambiar el modo: BT Wireless, Mp3	Premere il pulsante per cambiare modalità: BT Wireless, Mp3	Pressione o botão para alterar o modo: BT Wireless, Mp3	Tryk på knappen for at skifte tilstand: BT Wireless, Mp3
2 High Quality Vocal microphone for singing	Microphone vocal de haute qualité pour chanter	Hochwertiges Gesangsmikrofon zum Singen	Zangmicrofoon van hoge kwaliteit voor zingen	Micrófono vocal de alta calidad para cantar	Microfono vocale di alta qualità per cantare	Microfone vocal de alta qualidade para cantar	Højkvalitets vokalmikrofon til sang
3 Speaker built-in with 20 watts of high power for clear sound with strong bass	Haut-parleur intégré avec 20 watts de puissance élevée pour un son clair avec des basses puissantes	Eingebauter Lautsprecher mit 20 Watt hoher Leistung für klaren Ton mit starkem Bass	Ingebouwde luidspreker met 20 watt hoog vermogen voor helder geluid met krachtige bassen	Altavoz integrado con 20 vatios de alta potencia para un sonido claro con graves potentes	Altoparlante integrato con 20 watt di potenza elevata per un suono nitido con bassi potenti	Altoparlante integrado com 20 watt de potência elevada para um som nítido com graves fortes	Højttaler indbygget med 20 watt med høj effekt for klar lyd med stærk bas
4 Master Volume control: Microphone + Music (BT Wireless, USB, TF Card)	Contrôle du volume principal: microphone + musique (BT Wireless, USB, carte TF)	Hauptlautstärkeregler: Mikrofon+ Musik (BT Wireless, USB, TF-Karte)	Hoofdvolumeregelaar: microfoon + muziek (BT Wireless, USB, TF-kaart)	Control de volumen maestro: micrófono + música (BT Wireless, USB, tarjeta TF)	Controllo del volume principale: microfono + musica (BT Wireless, USB, scheda TF)	Controle de volume mestre: microfone + música (BT Wireless, USB, cartão TF)	Hovedlydstyrkekontrol: Mikrofon + Musik (BT Wireless, USB, TF Card)
5 Echo Effect Volume control for the microphone	Contrôle du volume d'effet d'écho pour le microphone	Echoeffekt Lautstärkeregler für das Mikrofon	Echo-effect Volumeregeling voor de microfoon	Control de volumen del efecto eco para el micrófono	Controllo del volume dell'effetto eco per il microfono	Controlo de volume do efeito de eco para o microfone	Ekkoeffekt Volumenkontrol til mikrofonen
6 Previous and next function for BT Wireless or Mp3 player (USB/TF card)	Fonction précédente et suivante pour lecteur BT Wireless ou MP3 (carte USB / TF)	Vorherige und nächste Funktion für BT Wireless- oder MP3-Player (USB / TF-Karte)	Vorherige und volgende functie voor BT Wireless- of mp3-speler (USB / TF-kaart)	Función anterior y siguiente para BT Wireless o reproductor de MP3 (tarjeta USB / TF)	Funzione precedente e successiva per lettore BT Wireless o MP3 (scheda USB / TF)	Função anterior e seguinte para BT Wireless ou MP3 reproductor (cartão USB / TF)	Forrige og næste funktion til BT Wireless- eller Mp3-afspiller (USB / TF-kort)
7 Volume function: for the current music player: Streaming BT Wireless or Mp3 player (USB/TF card)	Fonction de volume pour le lecteur de musique actuel: Streaming BT Wireless ou lecteur MP3 (carte USB / TF)	Funktion der Lautstärke für den aktuellen Musikspieler: Streaming von BT Wireless- oder MP3-Player (USB / TF-Karte)	Volumefunctie voor de huidige muziekspeler: streaming BT Wireless of mp3-speler (USB / TF-kaart)	Función de volumen para el reproductor de música actual: Streaming BT Wireless o reproductor de MP3 (tarjeta USB / TF)	Funzione volume per il lettore musicale corrente: Streaming BT Wireless o lettore MP3 (scheda USB / TF)	Função de volume para o reprodutor de música atual: Streaming BT Wireless ou reprodutor de MP3 (cartão USB / TF)	Lydstyrkefunktion for den aktuelle musikafspiller: Streaming BT Wireless eller Mp3-afspiller (USB / TF-kort)
8 Play PAUSE function for the current music player: Streaming BT Wireless or Mp3 player (USB/TF card)	Lecture de la fonction PAUSE pour le lecteur de musique actuel: Streaming BT Wireless ou lecteur MP3 (carte USB / TF)	PAUSE-Funktion für den aktuellen Musik-Player abspielen: Streaming von BT Wireless- oder MP3-Player (USB / TF-Karte)	Play PAUSE-functie voor de huidige muziekspeler: Streaming BT Wireless of mp3-speler (USB / TF-kaart)	Play PAUSE-función para el reproductor de música actual: Streaming BT Wireless o reproductor de MP3 (tarjeta USB / TF)	Riproduci la funzione PAUSA per il lettore musicale corrente: Streaming BT Wireless o lettore MP3 (scheda USB / TF)	Reproduzir a função de PAUSA para el reproductor de música actual: Streaming BT Wireless o reproductor de MP3 (cartão USB / TF)	Afspil PAUSE-funktion for den aktuelle musikafspiller: Streaming BT Wireless eller Mp3-afspiller (USB / TF-kort)
9 2 functions are available: Vocal Cancel, and Voice changer. Press the button: to change the Voice changer effect,Hold the button 2 seconds to on/off the Vocal cancel effect.	2 fonctions sont disponibles: Annulation de la voix et Changeur de voix. Appuyez sur le bouton pour changer l'effet du changeur de voix, Maintenir le bouton pendant 2 secondes pour activer / désactiver l'effet d'annulation de la voix.	Es stehen 2 Funktionen zur Verfügung: Vocal Cancel und Voice Changer, Drücken Sie die Taste, um den Voice Changer-Effekt zu ändern, Halten Sie die Taste 2 Sekunden lang gedrückt, um den Vocal Cancel-Effekt ein-/auszuschalten.	Er zijn 2 functies beschikbaar: Vocal Cancel en Voice Changer, Druk op de knop om het effect van de Voice Changer te wijzigen, Houd de knop 2 seconden ingedrukt om de Vocal Cancel-effect aan / uit te zetten.	Son disponibili 2 funzioni: Vocal Cancel e Voice Changer Premere il pulsante per modificare l'effetto Voice Changer, Tenere il pulsante per 2 secondi per attivare / disattivare l'effetto Voice Changer.	Estão disponíveis 2 funções: Cancelar Vocal e Trocador de voz, Pressione o botão para alterar o efeito Trocador de voz, Mantenha o botão pressionado por 2 segundos para ligar / desligar o efeito de cancelar Vocal.	Tilgængelige funktioner: Vocal Cancel og Voice changer, Tryk på knappen for at ændre Voice Changer-effekten, Hold knappen ned i 2 sekunder for at tænde/slukke for Vocal Cancel-effekten.
10 VOICE CHANGER: 4 different Voices to have fun	CHANGEUR de VOIX: 4 Voix différentes pour le FUN	STIMMENÄNDERUNG: 4 verschiedene Stimmen um Spaß zu haben	VOICE CHANGER: 4 verschillende Stimmen, um Spaß zu haben	CAMBIADOR DE VOZ: 4 voces diferentes para divertirse	VOICE CHANGER: 4 voci diverse per divertirsi	TROCADOR DE VOZ: 4 vozes diferentes para se divertir	VOICE CHANGER: 4 forskellige stemmer for at have det sjovt
11 MAN, WOMAN, KID, ROBOT	HOMME, FEMME, ENFANT, ROBOT	MANN, FRAU, KINDER, ROBOTER	MANN, FRAU, KINDER, ROBOTER	MUJER, HOMBRE, NIÑO, ROBOT	HOMBRE, MUJER, NIÑO, ROBOT	HOMEM, MULHER, MIÚDO, ROBÔ	MAND, KVINDE, KID, ROBOT
12 VOCAL CANCEL: reduce and erase the voice of the singer from your music (BT Wireless or Mp3)	VOCAL CANCEL: réduisez et effacez la voix du chanteur de votre musique (BT Wireless ou Mp3)	VOCAL CANCEL: Reduzieren und Löschen Sie die Stimme des Sängers aus Ihrer Musik (BT Wireless oder MP3).	VOCAL CANCEL: verminder en wis de stem van de zanger uit je muziek (BT Wireless of Mp3)	VOCAL CANCEL: reduce y elimina la voz del cantante de tu música (BT Wireless o Mp3)	CANCELAR VOCALE: riduce y toma la voz del cantante de la musica (BT Wireless o Mp3)	CANCELAR VOCAL: reduz e cancela a voz do cantor da sua música (BT Wireless ou Mp3)	VOCAL CANCEL: reducer og slet sangerens stemme fra din musik (BT Wireless eller Mp3)
13 USB input for plug and play Mp3 files from your pen drive	Entrée USB pour plug and play des fichiers Mp3 à partir de votre clé USB	Eingabe USB für plug and play Mp3-Dateien von Ihrem USB-Stick	USB-ingang voor plug-and-play mp3-bestanden vanaf uw pen drive	Entrada USB para conectar y reproducir archivos MP3 desde su pendrive	Ingresso USB per collegare e riprodurre file Mp3 dalla pen drive	Entrada USB para ligar e reproduzir os ficheiros Mp3 da sua pen drive	USB-indgang til plug and play MP3-filer fra dit pen-drev
14 TF card slot for MP3 Playback	Emplacement pour carte TF pour lecture MP3	TF-Kartenslot(s)zur MP3-Wiedergabe	TF-kaartsleuf(en) voor MP3-weergave	Ranura para tarjeta TF para reproducción de MP3	Slot per scheda TF per riproduzione MP3	Slot para cartão TF para reprodução de MP3	TF-kortslot til MP3-afspilning
15 AUX-OUT, audio outputs to connect your PartyMic PM15 to a powered speaker	AUX-OUT, sorties audio pour connecter votre PartyMic PM15 à une enceinte amplifiée	AUX-OUT, Audioausgänge zum Anschließen Ihrer PartyMic PM15 an einen Aktivlautsprecher	AUX-OUT, audio-uitgangen om uw PartyMic PM15 aan te sluiten op een actieve luidspreker	AUX-OUT, salidas de audio para conectar su PartyMic PM15 a un altoparlante amplificado	AUX-OUT, uscite audio per collegare il tuo PartyMic PM15 a un altoparlante amplificato	AUX-OUT, saídas de áudio para conectar seu PartyMic PM15 a um altoparlante amplificado	AUX-OUT, lydoutput til tilslutning af din PartyMic PM15 til en stemmehøjtaler
16 USB-charging terminal	Borne de chargement USB	USB-Ladebuchse	USB-oplaadterminal	Terminal de carga USB	Terminale di ricarica USB	Terminal de carregamento USB	Terminal de ladestation USB
17 CHARGING INDICATOR LIGHT	Témoin de charge	Lade-LED	INDICATIELAMPJE "OPLADEN"	LUZ INDICADORA DE CARGA	SPIA LUMINOSA DI CARICA	LUZ INDICADORA DE CARREGAMENTO	LADDETS INDIKATORLYS
18 red on: the unit is charging or the unit needs to be charged	LED allumée: l'unité est en cours de charg